Каспийский Трубопроводный Консорциум
Caspian Pipeline Consortium
Каспий Құбыр Консорциумы

ИНФОРМАЦИОННЫЙ БЮЛЛЕТЕНЬ КТК

№ 113

ВИДЕОРЕГИСТРАТОР: НОРМЫ И ПРАВИЛА

В последнее время в средствах массовой информации и сети Интернет появились комментарии к Постановлению Правительства РФ от 27 мая 2023 г. № 837 «О внесении изменений в Основные положения по допуску транспортных средств к эксплуатации и обязанности должностных лиц по обеспечению безопасности дорожного движения», в которых авторы ошибочно утверждают, что транспортное средство не может эксплуатироваться в случае установки на переднее ветровое стекло видеорегистратора, а в случае нарушения данного запрета будут применены штрафные санкции вплоть до постановки ТС на штрафстоянку.

1 сентября 2023 г. официальный представитель МВД России Ирина Волк дала разъяснения, что запрет на использование видеорегистратора, если данное техническое средство не мешает обзорности, отсутствует.

Основные рекомендации касательно видеорегистраторов остаются прежними:

- по возможности сделайте выбор в сторону встроенных видеорегистраторов в зеркало заднего вида;
- если видеорегистратор уже приобретен, его нужно установить так, чтобы он не мешал обзорности.

Приложение №3, пункт 5 «Требования к транспортным средствам в отношении их передней обзорности» к техническому регламенту Таможенного союза «О безопасности колесных транспортных средств» (ТР ТС 018/2011):

5.1. Передняя обзорность характеризуется (см. рисунок 5.1):

- *размерами и расположением нормативных зон А и Б на наружной поверхности переднего окна.*

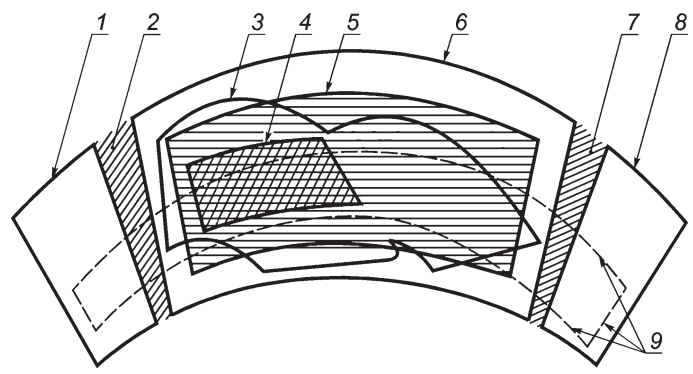

Рисунок 5.1. Расположение нормативных зон А и Б переднего окна и нормативного поля обзора П

Обозначения: 1 — граница прозрачной части левого бокового окна, 2 — левая боковая стойка переднего окна, 3 — контур очистки переднего окна, 4 — граница нормативной зоны А, 5 — граница нормативной зоны Б, 6 — граница прозрачной части переднего окна, 7 — правая боковая стойка переднего окна, 8 — граница прозрачной части правого бокового окна, 9 — следы от плоскостей, являющихся границами нормативного поля обзора П.

5.6. Требования к непросматриваемым зонам в нормативном поле обзора П.
5.6.1. В нормативном поле обзора П не должно быть непросматриваемых зон, за исключением создаваемых:

- *средней и боковыми стойками переднего окна;*
- *разделительными стойками боковых окон;*
- *рамками вентиляционных форточек;*
- *зеркалами заднего вида;*
- *деталями стеклоочистителей;*
- *наружными радиоантеннами.*

5.6.5. В нормативное поле обзора П допускается попадание технических средств, расположенных внутри кабины, при выполнении следующих условий:

- *конструкция технических средств должна позволять водителю без затруднений, не отвлекаясь от управления, освобождать от них нормативное поле обзора П;*
- *точки крепления технических средств не должны находиться в нормативных зонах А, Б и нормативном поле обзора П.*

Приложение №8, пункт 4 «Требования к обеспечению обзорности» к техническому регламенту Таможенного союза «О безопасности колесных транспортных средств» (ТР ТС 018/2011):

4.3. В верхней части ветрового стекла допускается наличие светозащитной полосы, выполненной в массе стекла, либо крепление светозащитной полосы прозрачной цветной пленки: на транспортных средствах категорий M1, M2 и N1, а также L6 и L7 (с кузовом закрытого типа) - шириной не более 140 мм, а на транспортных средствах категорий M3, N2 и N3 — шириной, не превышающей минимального расстояния между верхним краем ветрового стекла и верхней границей зоны его очистки стеклоочистителем. Если тонировка выполнена в массе стекла, ширина затеняющей полосы должна соответствовать установленной изготовителем транспортного средства. Светопропускание светозащитной полосы не нормируется.

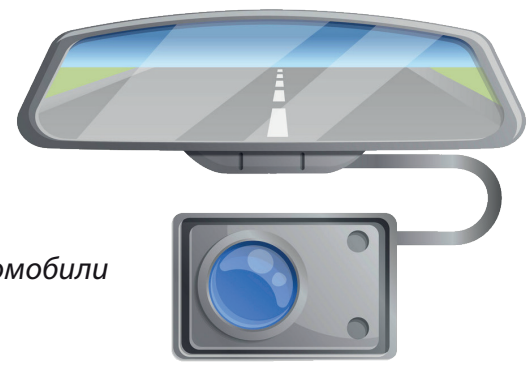
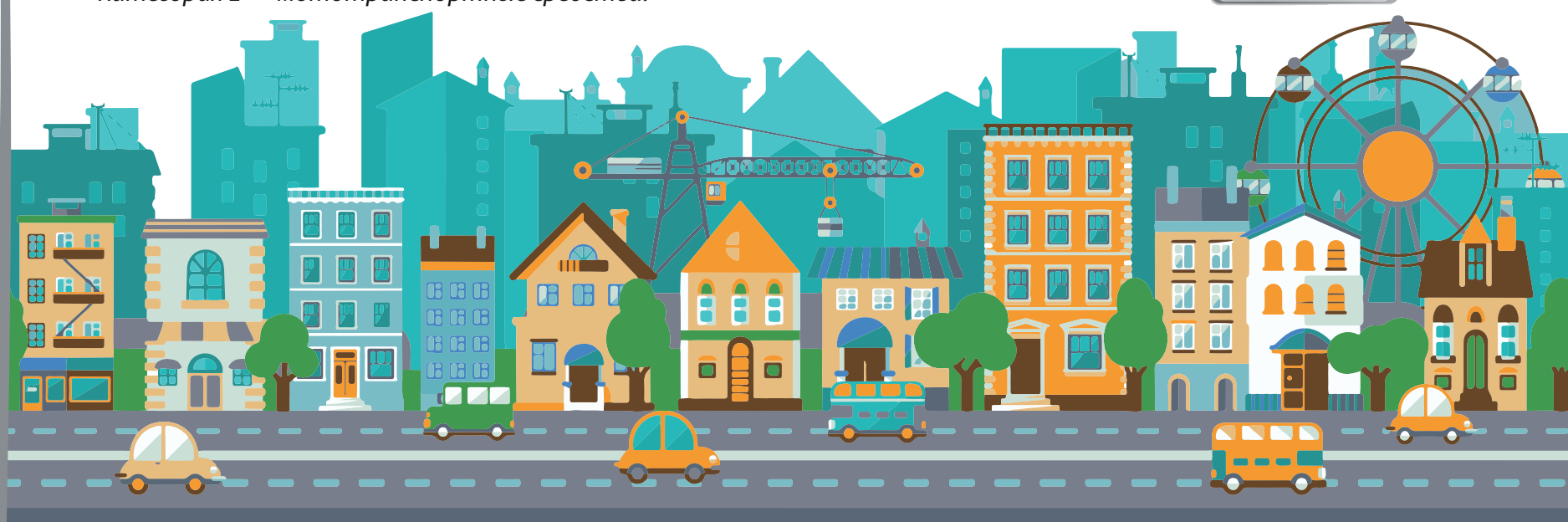
Для справок:
Категория M — транспортные средства, имеющие не менее четырех колес и используемые для перевозки пассажиров.
Категория N — транспортные средства, используемые для перевозки грузов, автомобили грузовые и их шасси.
Категория L — мототранспортные средства.