УТВЕРЖДАЮ:

_Менеджер по Э и ТО ЗР
Должность

_____Москатов П.Г.
Ф.И.О

_____
Подпись

«04» Апреля 2022_ г.

ОПРОСНЫЙ ЛИСТ № на изделие 1008687
к заявке № 39360 на манометр.

№	Наименование технических характеристик, данные	Ед. изм.	Требуемые технические характеристики, данные	Предлагаемые технические характеристики, данные (заполняется конкурсантом)
Характеристики				
1.	Тип, марка, модель			
2.	Номинальный диаметр в мм	мм	100	
3.	Класс точности		1,6	
4.	Диапазоны шкалы	кПа	400	
5.	Ограничения по давлению постоянное		Значение полной шкалы	
6.	Ограничения по давлению переменное		0.9 х значение полной шкалы	
7.	Ограничения по давлению кратковременное		1.3 х значение полной шкалы	
8.	Влияние температуры (При отклонении температуры измерительной системы от нормальной (+20 °C))		макс. ±0.4 %/10 K от значения полной шкалы	
9.	Пылевлагозащита		IP65 в соответствии с EN 60529 / lEC 60529	
10.	Технологическое присоединение		Нержавеющая сталь 316L, присоединение снизу, G ½ B, под ключ 22 мм	
11.	Чувствительный к давлению элемент		Нержавеющая сталь 316L, Типа С или спирального типа	
12.	Механизм		Нержавеющая сталь	
13.	Циферблат		Алюминий, белый цвет, надпись черного цвета, NS 63 со стопорным штифтом стрелки	
14.	Корпус		Нержавеющая сталь, со стравливанием давления с задней части корпуса. С компенсационным клапаном для выравнивания давления внутри корпуса	

15.	Смотровое стекло		Многослойное безопасное стекло	
16.	Кольцо на корпусе		Зажимное кольцо (байонетного типа), нержавеющая сталь	
17.	Гидрозаполнение		Глицерин 99.7 %	
18.	Документация		Сведения о первичной поверке, Свидетельство об утверждении типа средств измерений, **Сертификат соответствия, паспорт, инструкция по эксплуатации**	

Габаритные размеры:

Ном. диа-метр	Размеры в мм											Масса в кг
	a	b	b_1	b_2	D_1	D_2	e	f	G	h ±1	SW	
100	15.5	49.5	49.5	83	101	99	17.5	30	G ½ B	87	22	0.90

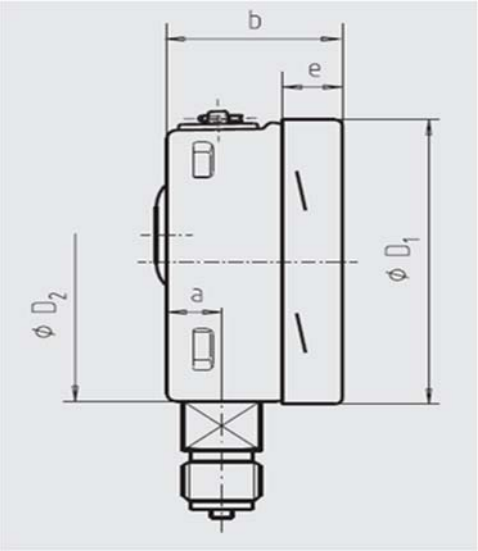

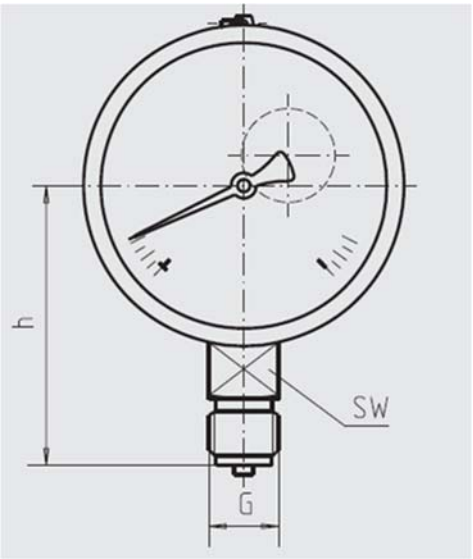

Инженер по КИПиА
Должность

Подпись

Колесников А.А.
Ф.И.О.